Manuale d'uso

Bedienungsanleitung

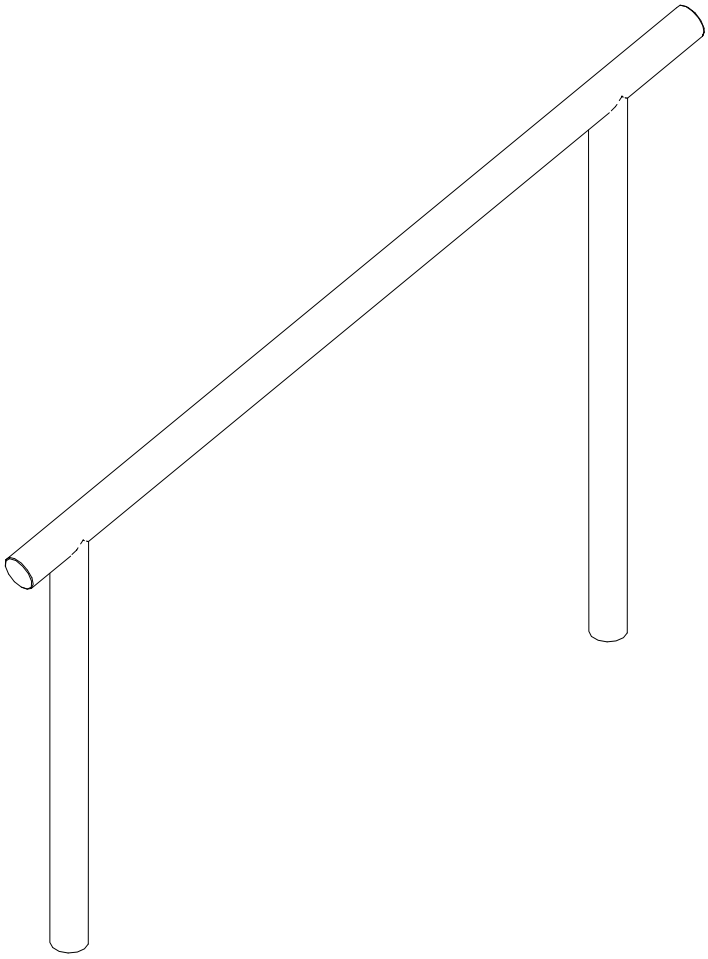

591009 Sopra e sotto 297x12x166 h cm.

Scheda tecnica
Technisches Datenblatt

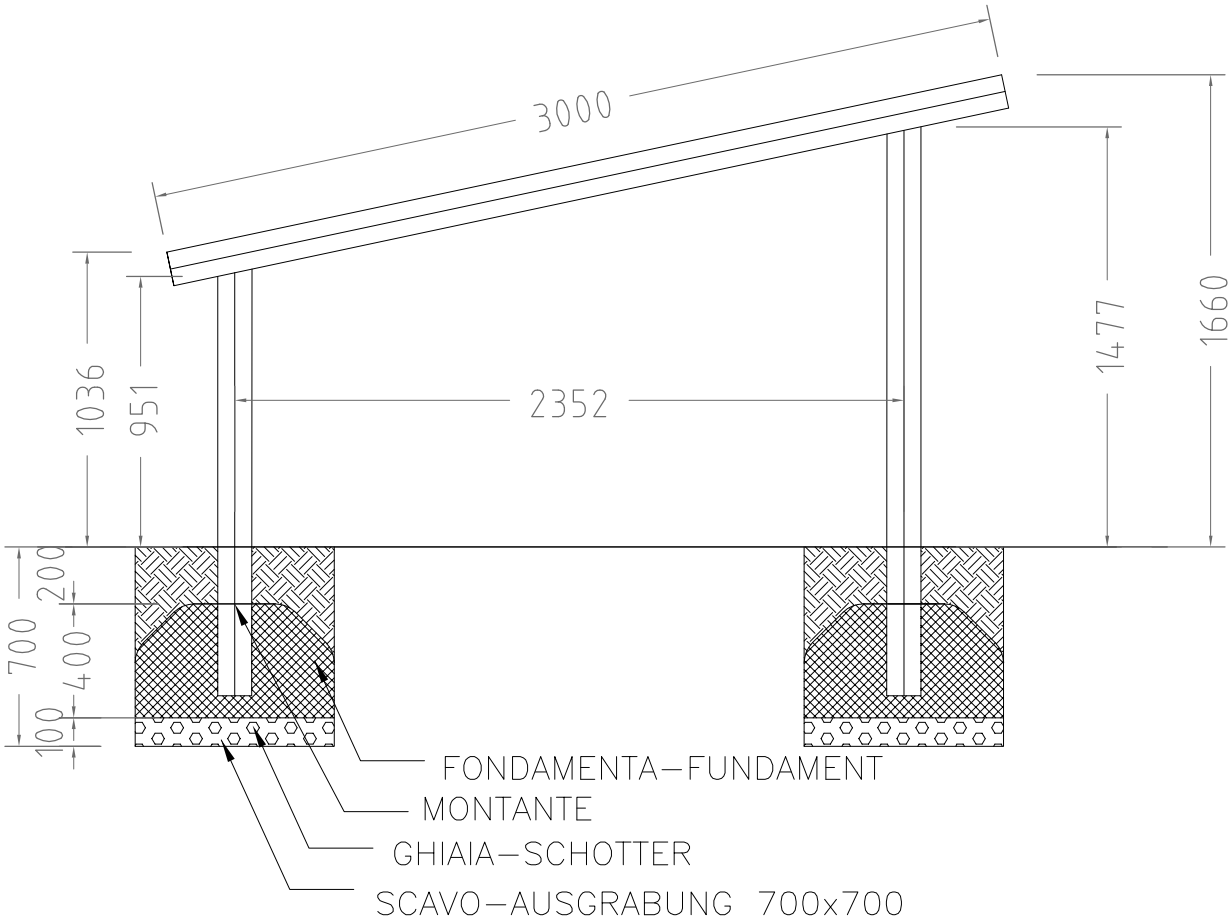

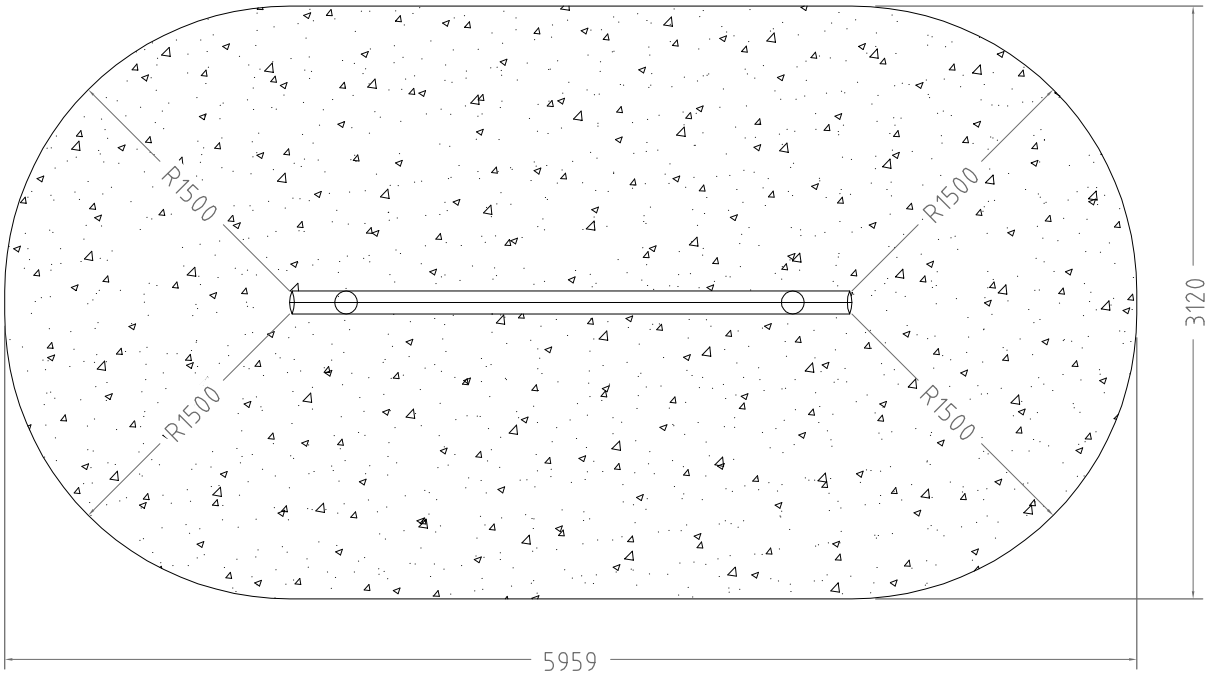

Disegno d'insieme generale
Montageanleitung

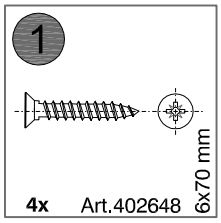

A

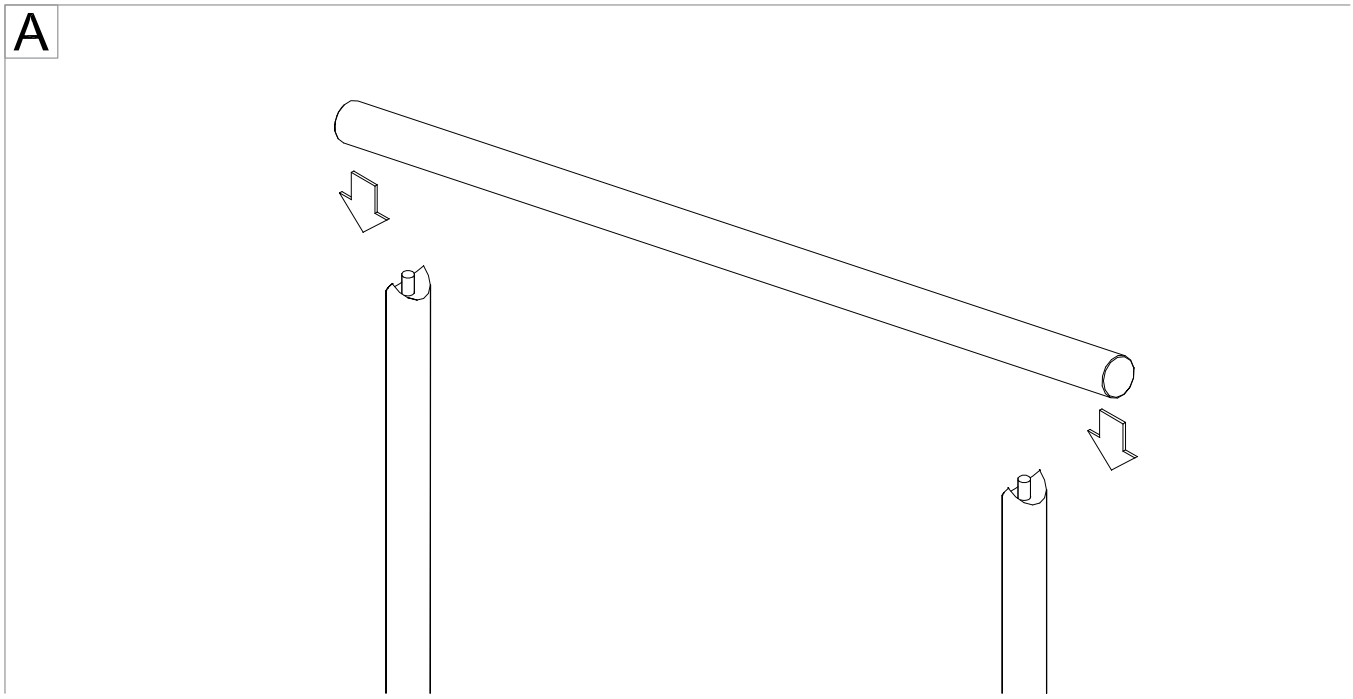

B

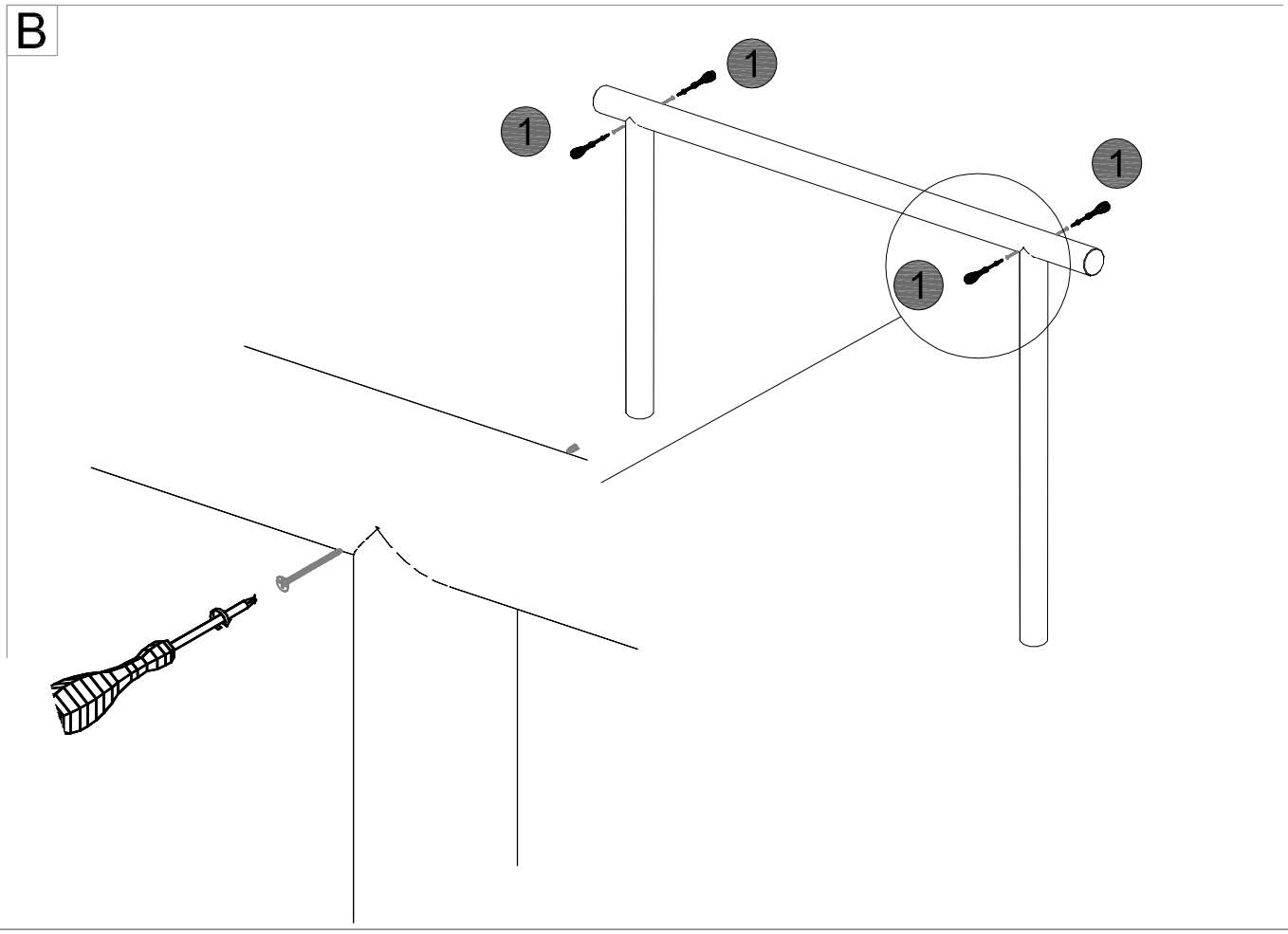

Azienda installatrice / Installationsfirma: _____

Indirizzo produttore: Pircher Oberland SpA
Anschrift Hersteller: Via Rienza 43 / Rienzstr. 43
39034 Dobbiaco / Toblach
Tel.: 0039 0474 971 111 Fax: 0039 0474 972 270

Piano d'ispezioni e manutenzioni da fare / Durchzuführende Wartungen		
No. controllo / Überprüfungsnr.	Intervallo / Intervall	Descrizione / Beschreibung
1	3 mesi 3 monate	Controllo della stabilità del gioco (verificare lo stato di fissaggio delle viti, controllo di eventuali usure e danneggiamenti di ogni componente, marcescenze del legno)/ Stabilitätskontrolle des gesamten Spielgeräts (Schrauben auf Sitz prüfen, Kontrolle auf Beschädigungen der einzelnen Bestandteile, morsche Holz ecc)
2	1 anno 1 Jahr	Controllo annuale secondo la norma / Jährliche Hauptinspektion lt. Norm
3		
4		
5		

Indicazioni generali per i controlli dei giochi:

Vi informiamo, che i giochi devono essere sottoposti ad un'ispezione e manutenzione periodica come prescritto nella norma 1176-1

MODALITÀ DI CONTROLLO

1) Ispezione visiva
L'ispezione visiva garantisce di riconoscere eventuali pericoli, che possono essere causati da vandalismo o agenti atmosferici, p.es. frammenti di vetro, sassi ecc nell'aria di gioco.
L'ispezione visiva dev'essere eseguita almeno ogni 2 settimane; per i giochi assiduamente frequentati, ogni settimana.

2) Controllo di funzionamento (Ispezione operativa)
L'ispezione operativa è un'ispezione più dettagliata, per constatare la stabilità ed eventuale usure. Soprattutto, si devono controllare gli avvitamenti e collegamenti.

3) Controllo annuale (Ispezione annuale)
Nell'ispezione annuale viene controllata la sicurezza generale dei giochi, le fondamenta, le superfici o i terreni.
L'ispezione annuale è da fare almeno ogni 12 mesi, per garantire la sicurezza generale dei giochi.

Per prevenire eventuali incidenti è obbligatorio che il proprietario o gestore predisponga un piano d'ispezione e manutenzione adeguata.
Se durante l'ispezione vengono riscontrate gravi anomalie, che compromettono la sicurezza, devono essere subito riparate. Se ciò non fosse possibile, bisogna evitare l'accesso ai giochi, oppure, in alcuni casi rimuoverli.

Allgemeine Überprüfungshinweise für Spielplatzgeräte:

Wir weisen darauf hin, dass die Spielplatzgeräte einer periodischen Inspektion und Wartung unterzogen werden müssen wie lt. Norm 1176-7 vorgeschrieben.

KONTROLLAUFGABEN UND UMFANG

1) Sichtkontrolle (visuelle Routineinspektion)
Die visuelle Routineinspektion gewährleistet eventuelle augenscheinliche Gefahren zu erkennen, welche durch Vandalismus oder Witterungseinflüsse entstehen wie z.B. geborstene Teile, herumliegende Glasflaschen oder Glassplitter.
Die Frequenz dieser Sichtkontrolle ist mindestens alle 2 Wochen durchzuführen bzw. bei stark beanspruchten Spielgeräten wöchentlich.

2) Funktionskontrolle (operative Inspektion)
Die operative Inspektion ist eine detailliertere Inspektion, um die Stabilität und besonders eventuelle Abnützungen festzustellen. Besonderes Augenmerk ist auf fixe Verschraubungen und Verbindungen zu legen.

3) Jahreskontrolle (jährliche Hauptinspektion)
Bei der jährlichen Hauptinspektion wird die allgemeine Sicherheit der Spielplatzgeräte, der Fundamente, der Oberflächen oder Böden kontrolliert.
Die jährliche Hauptinspektion ist mindestens alle 12 Monate durchzuführen um die allgemeine Sicherheit der Spielplatzgeräte abzuschätzen

Um eventuellen Unfällen vorzubeugen ist der Eigentümer oder Betreiber verpflichtet, ein angemessenes Inspektions- und Wartungsprogramm festzulegen.
Wenn während der Inspektion grobe Mängel festgestellt werden, welche die Sicherheit nicht mehr gewährleisten, müssen diese sofort behoben werden. Ist dies nicht möglich, ist der Zugang zum Gerät zu verhindern oder das Gerät selbst zu entfernen.

Piano d'ispezioni e manutenzioni eseguite			
No. controllo	Data	Note	Da ripetere il
☐1 ☐2 ☐3 ☐4 ☐5			

Firma _____ Timbro: _____

No. controllo	Data	Note	Da ripetere il
☐1 ☐2 ☐3 ☐4 ☐5			

Firma _____ Timbro: _____

No. controllo	Data	Note	Da ripetere il
☐1 ☐2 ☐3 ☐4 ☐5			

Firma _____ Timbro: _____

No. controllo	Data	Note	Da ripetere il
☐1 ☐2 ☐3 ☐4 ☐5			

Firma _____ Timbro: _____

No. controllo	Data	Note	Da ripetere il
☐1 ☐2 ☐3 ☐4 ☐5			

Firma _____ Timbro: _____

No. controllo	Data	Note	Da ripetere il
☐1 ☐2 ☐3 ☐4 ☐5			

Firma _____ Timbro: _____

✓ .....

(I) - La Pircher Oberland S.p.A. si riserva di apportare modifiche tecniche ed estetiche atte a migliorare i prodotti in qualsiasi momento e senza alcun preavviso. Attenzione: l´azienda non si assume alcuna responsabilità per montaggi eseguiti in maniera non conforme alle istruzioni allegate e per utilizzi non corretti dei prodotti. Per tutte le verifiche urbanistiche, statiche e di sicurezza è comunque richiesto l´intervento di un professionista di fiducia.

(D) Pircher Oberland AG behält sich das Recht vor, jederzeit und ohne vorherige Benachrichtigung technische und ästhetische Produktverbesserungen vorzunehmen. Achtung: das Unternehmen haftet nicht für die unsachgemäße Montage oder nicht korrekte Verwendung der Produkte. Für alle urbanistischen, statischen, sowie die Sicherheit betreffenden Fragen ist eine qualifizierte Fachperson zu Rate zu ziehen.